文書管理番号 RT−081

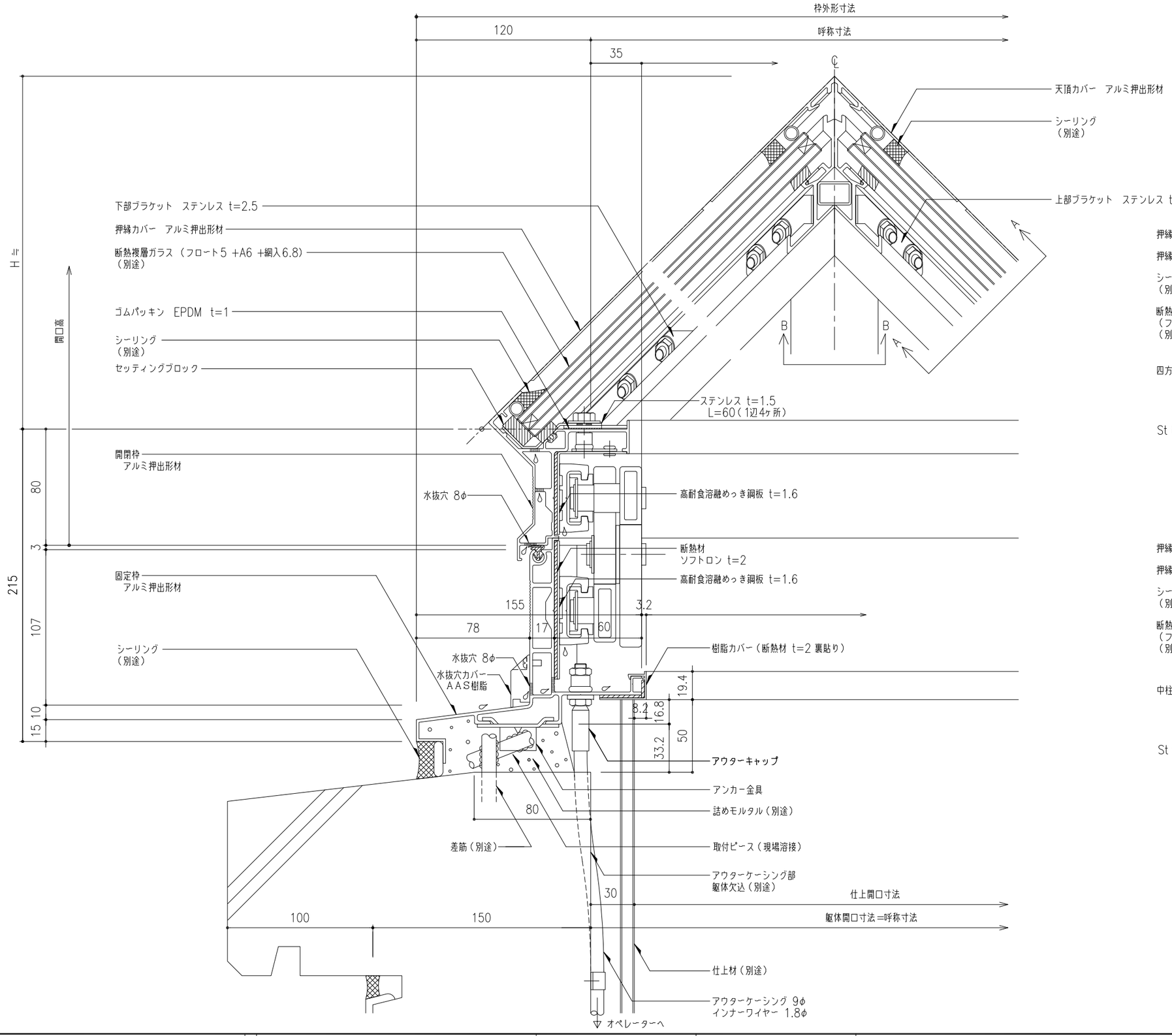

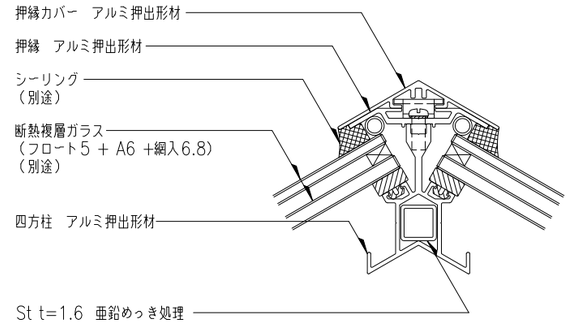

四方柱 A−A 断面詳細図

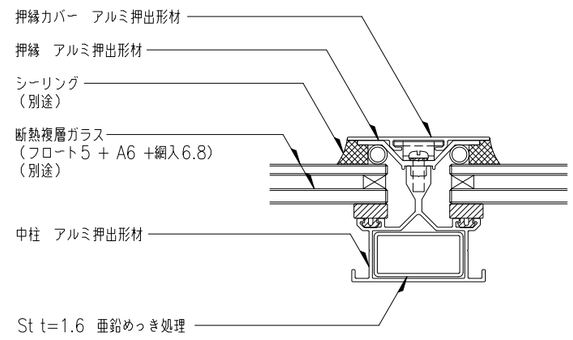

中柱 B−B 断面詳細図

工事名称	図面名 ピラミッド垂直開閉 ライトスモークハッチパラレル W方向断面詳細図	FPG−	取付場所・数量	作図　年　月　日 訂正・備考 △	受領　年　月　日
	縮尺 1/2	・耐火仕様　・中柱つき ・断熱複層ガラス			三菱ケミカルインフラテック株式会社 図面番号　／　枚