文書管理番号 RT−081

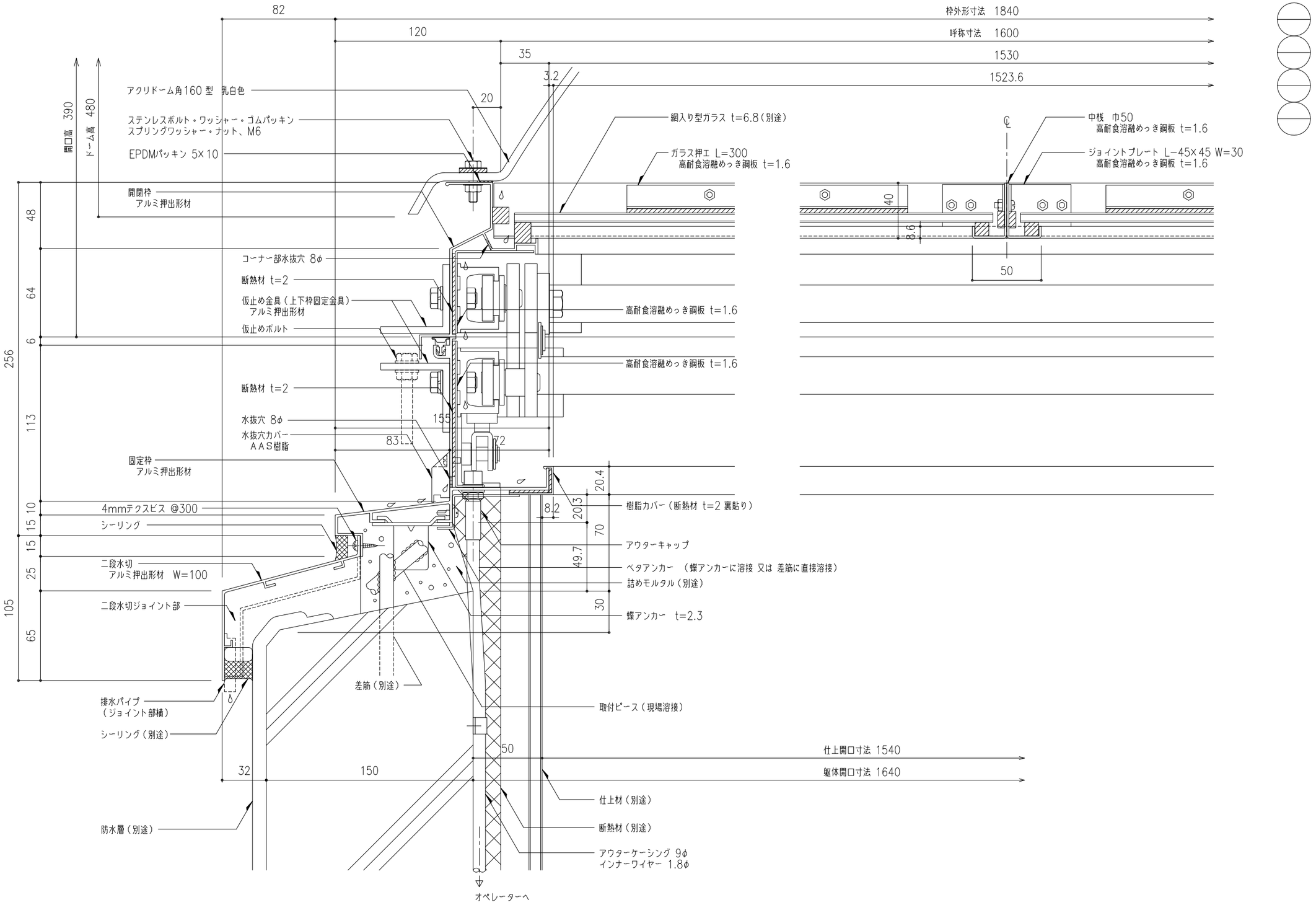

工事名称	図面名	垂直開閉 ライトスモークハッチパラレル W方向断面詳細図	PS−160	取付場所・数量	作図 年 月 日	受領 年 月 日	三菱ケミカルインフラテック株式会社
	縮尺	1/2	・耐火仕様		訂正・備考 △		図面番号 枚
	製図				△		
	設計				△		
	検図				△		

文書管理番号 RT−081

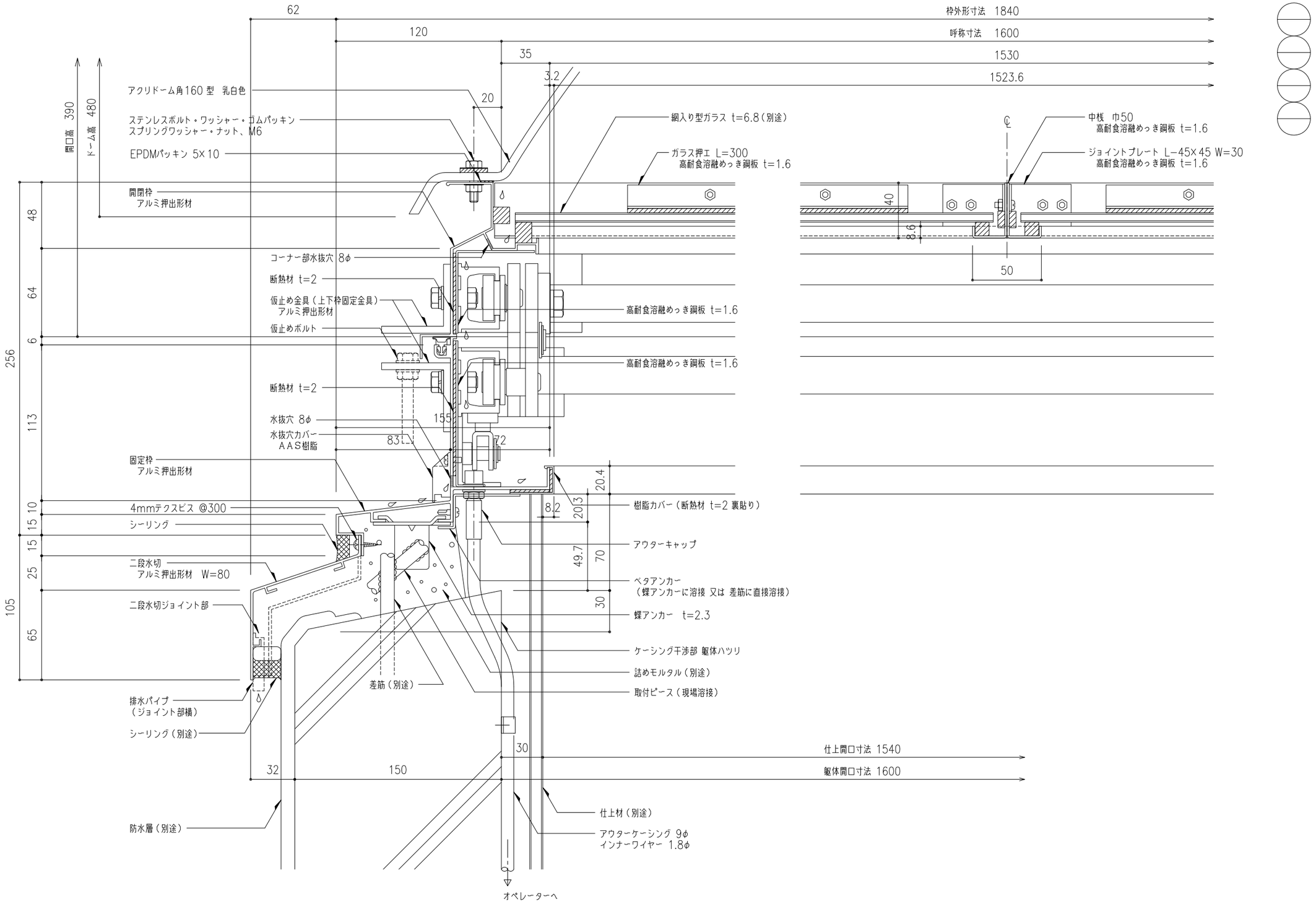

工事名称	図面名称	垂直開閉 ライトスモークハッチパラレル W方向断面詳細図	PS−160	取付場所・数量	作図 年 月 日	受領 年 月 日	三菱ケミカルインフラテック株式会社
	縮尺	1/2 製図 設計 検図	・耐火仕様		訂正・備考 △		図面番号 ／ 枚

文書管理番号 RT−081

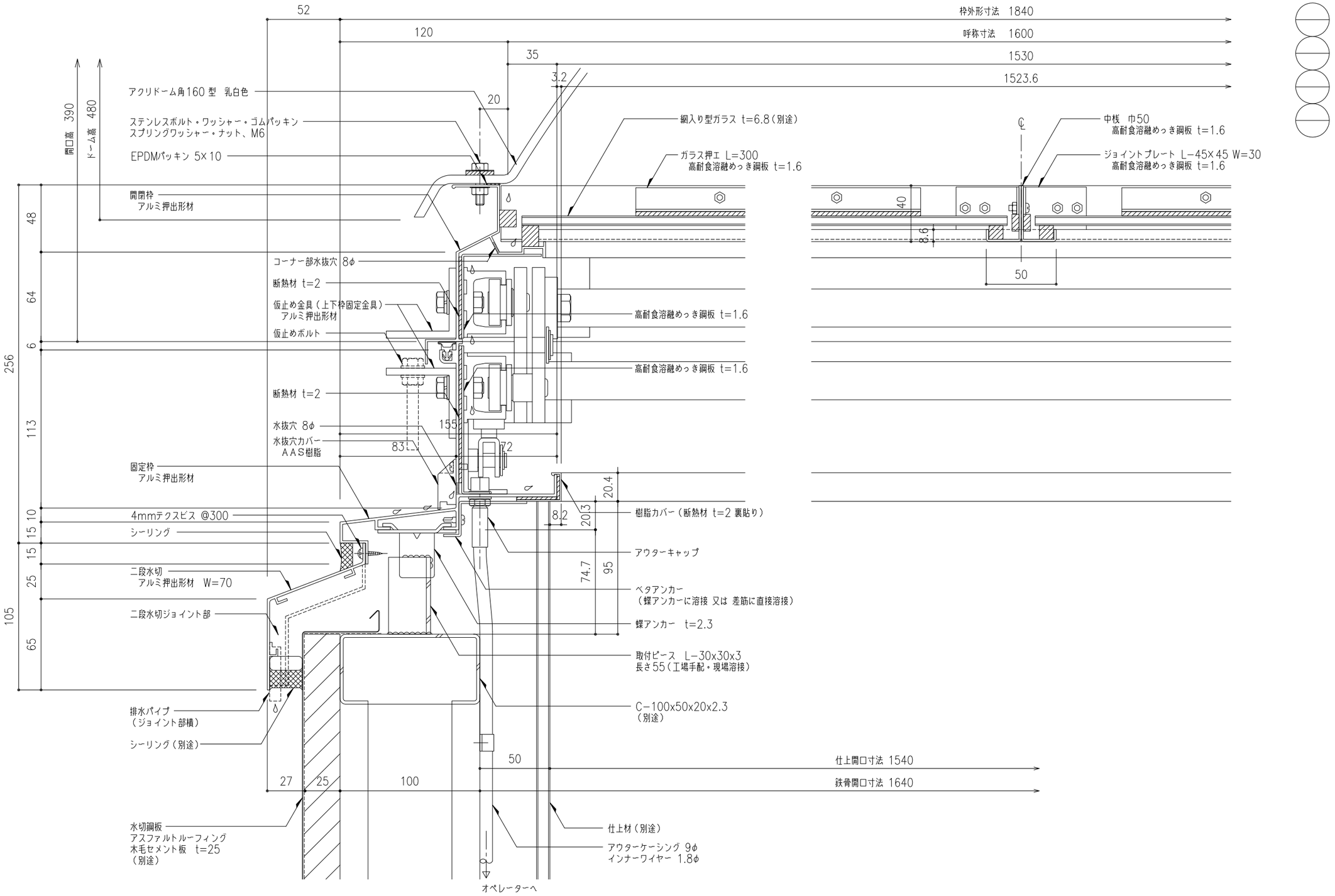

工事名称	図面名称	垂直開閉 ライトスモークハッチパラレル W方向断面詳細図	PS−160	取付場所・数量	作図 年 月 日	受領 年 月 日	三菱ケミカルインフラテック株式会社
	縮尺	1/2	・耐火仕様		訂正・備考 △		図面番号 ／ 枚
	製図				△		
	設計				△		
	検図				△		

文書管理番号 RT−081

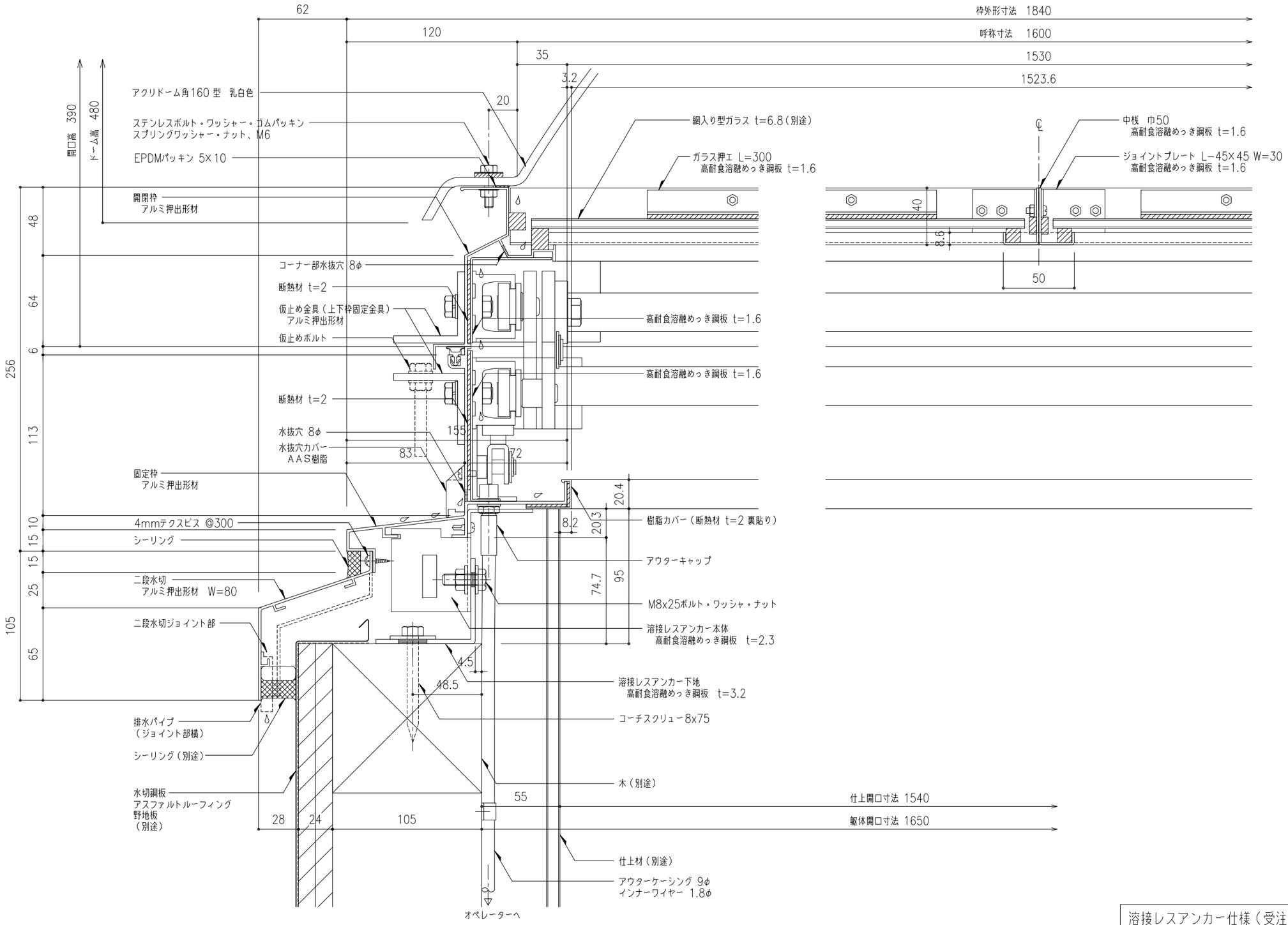

溶接レスアンカー仕様（受注生産）
・溶接レスアンカー本体（PS/SHK用）
・溶接レスアンカー下地（タイプ1）

工事名称	図面名称 垂直開閉 ライトスモークハッチパラレル W方向断面詳細図	PS−160 ・耐火仕様	取付場所・数量	作図 年 月 日 訂正・備考 △	受領 年 月 日	三菱ケミカルインフラテック株式会社
	縮尺 1/2 製図 設計 検図					図面番号 ／ 枚

文書管理番号 RT−081

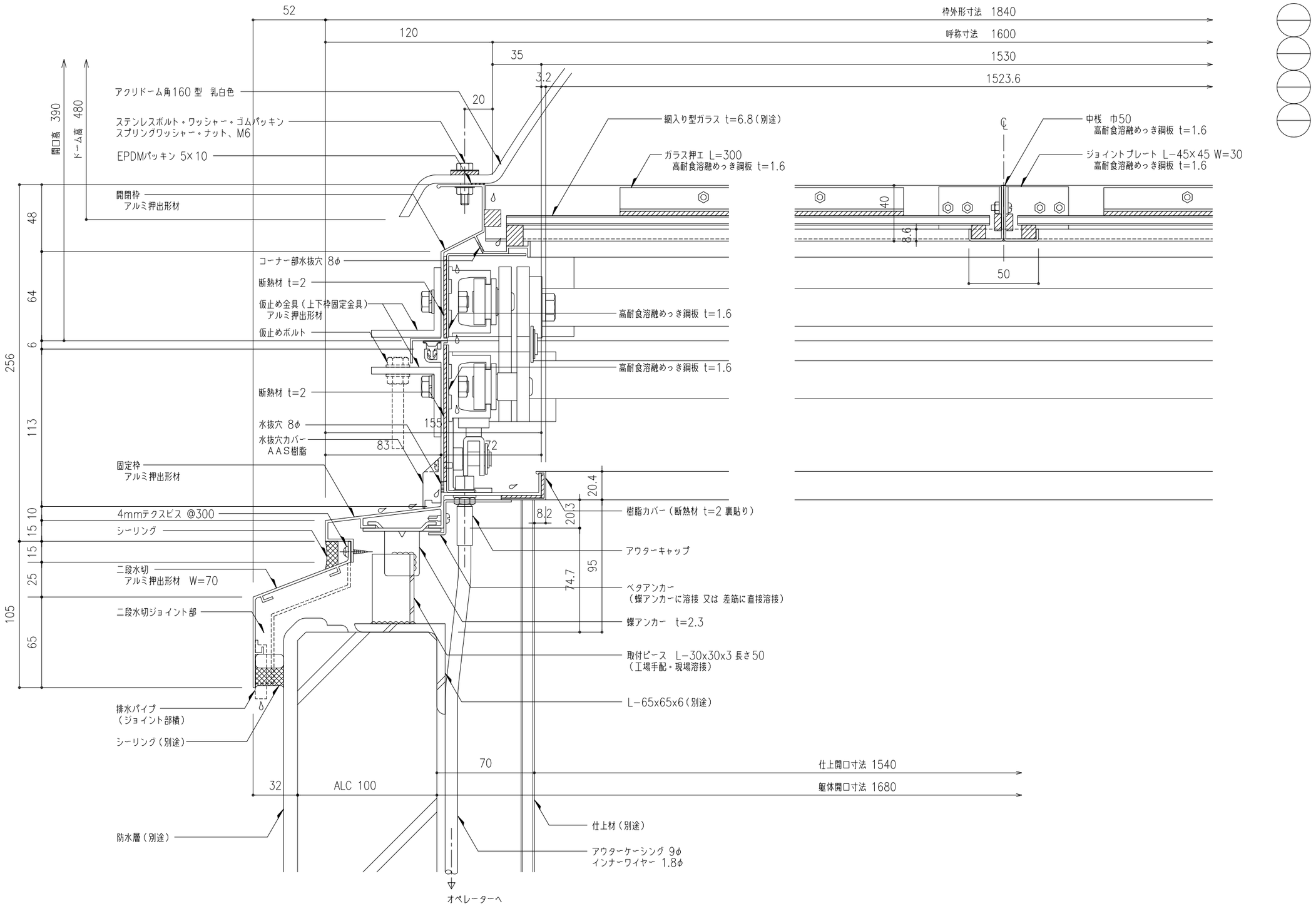

工事名称	図面名	垂直開閉 ライトスモークハッチパラレル W方向断面詳細図	PS−160 ・耐火仕様	取付場所・数量	作図 年 月 日 訂正・備考 △ △ △ △	受領 年 月 日	三菱ケミカルインフラテック株式会社
	縮尺	1/2	製図 / 設計 / 検図				図面番号 / 枚

文書管理番号 RT−081

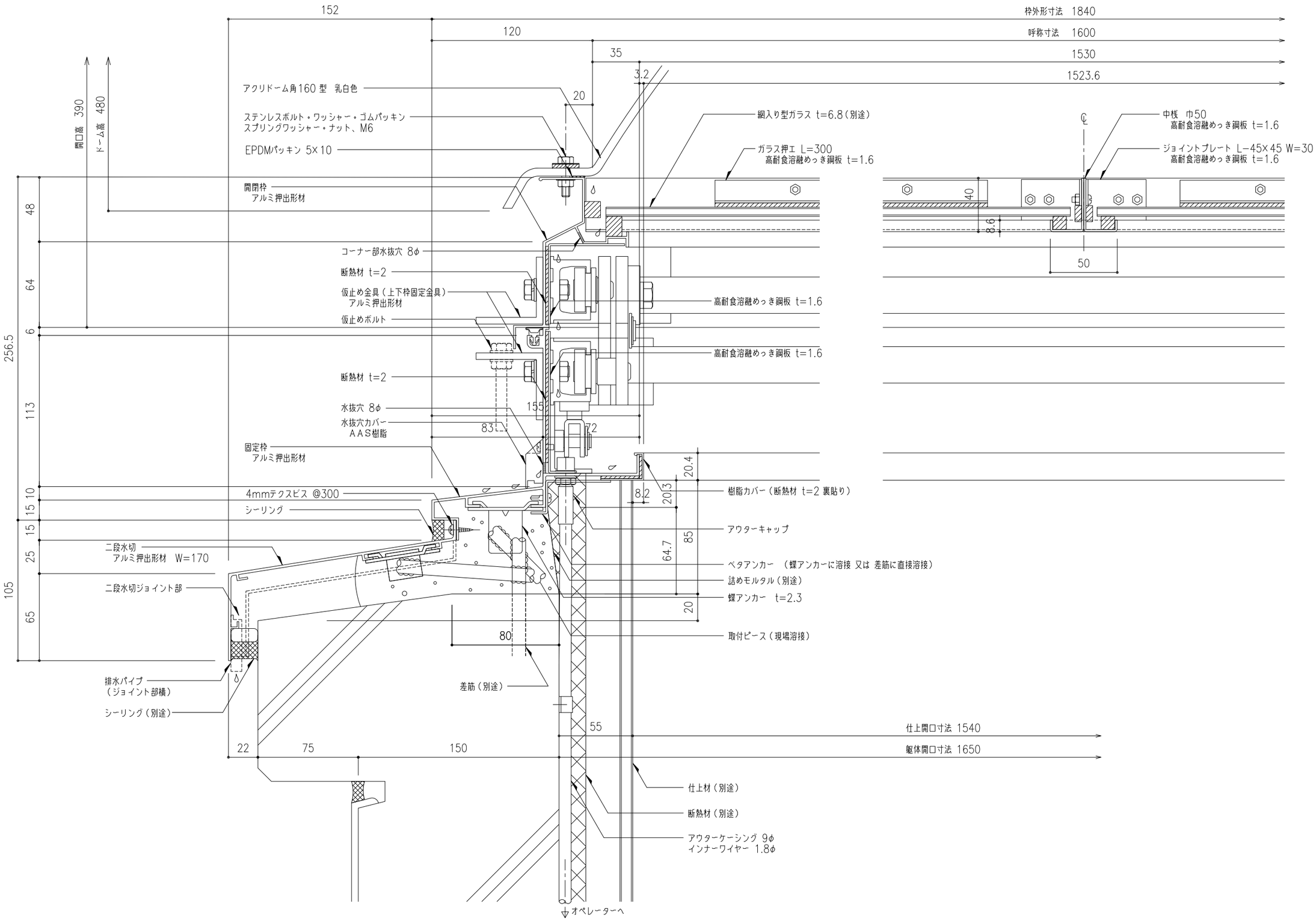

工事名称	図面名	垂直開閉 ライトスモークハッチパラレル W方向断面詳細図	PS−160	取付場所・数量	作図 年 月 日	受領 年 月 日	三菱ケミカルインフラテック株式会社
	縮尺	1/2	・耐火仕様		訂正・備考 △		図面番号 ／ 枚
	製図				△		
	設計				△		
	検図				△		

文書管理番号 RT−081

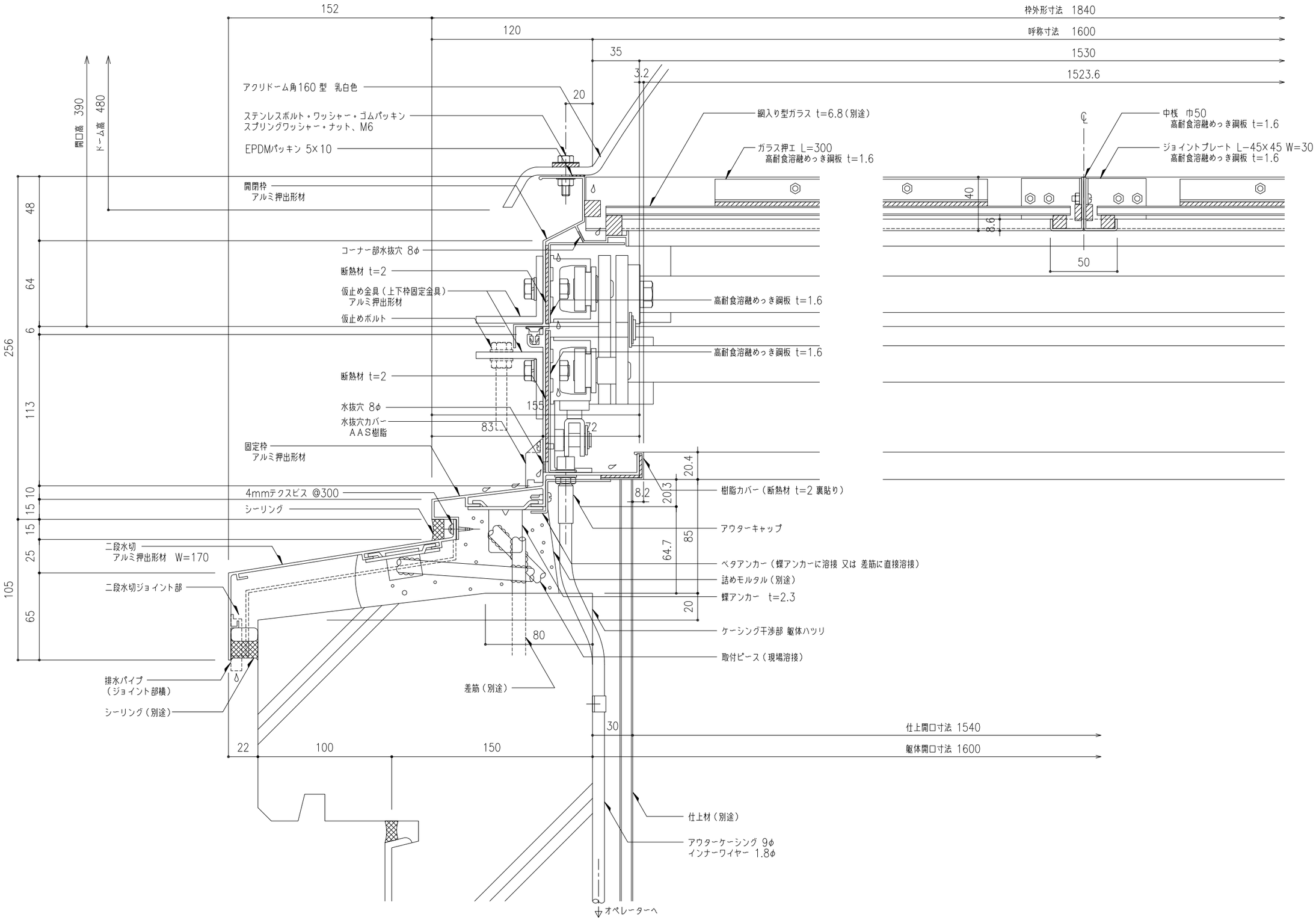

工事名称	図面名	垂直開閉 ライトスモークハッチパラレル W方向断面詳細図	PS−160	取付場所・数量	作図 年 月 日	受領 年 月 日
	縮尺	1/2	・耐火仕様		訂正・備考 △	三菱ケミカルインフラテック株式会社
	製図				△	図面番号
	設計				△	／ 枚
	検図				△	