文書管理番号 RT−081

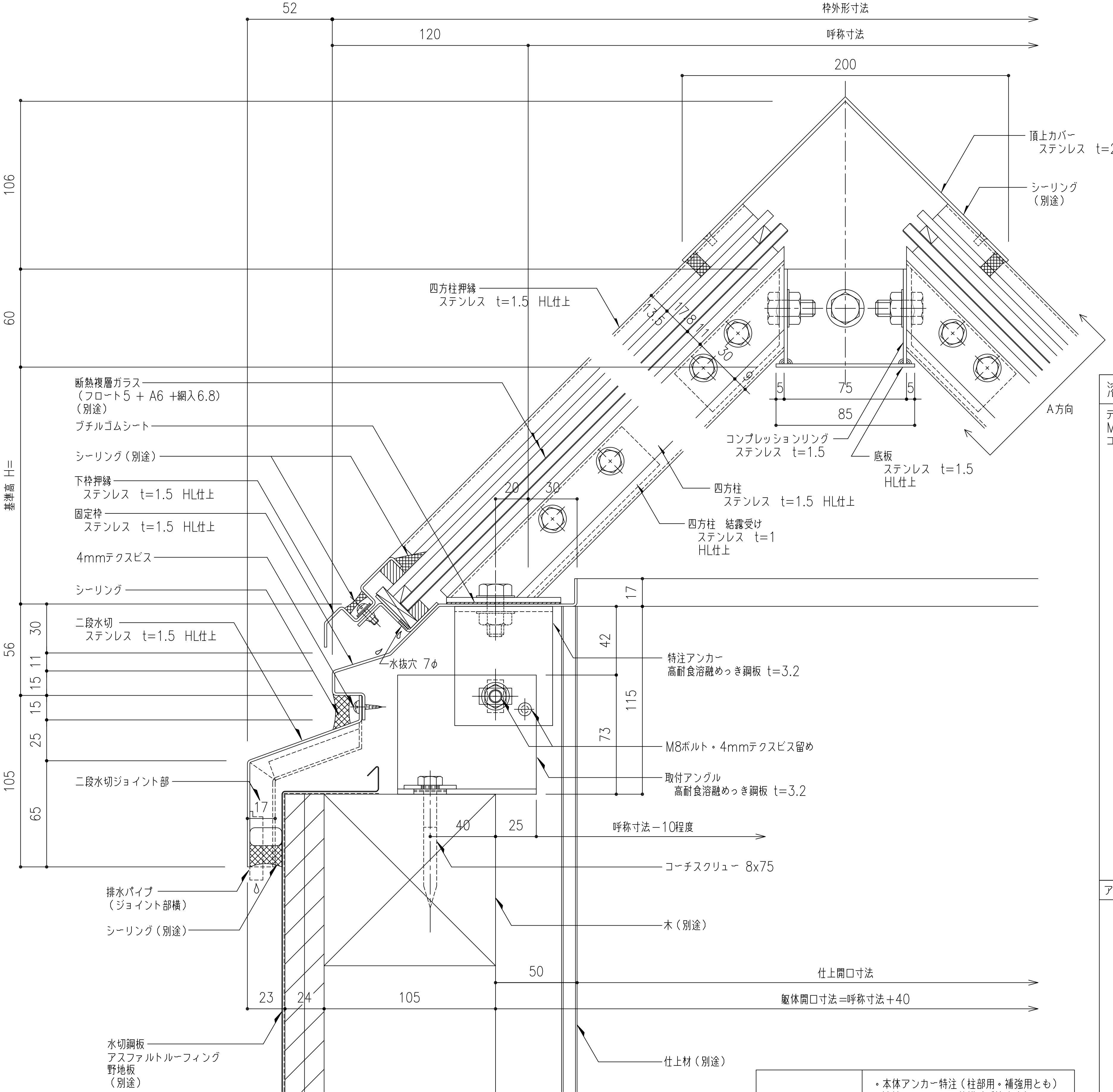
52
枠外形寸法
120
呼称寸法
200
106
60
基準高 H=
56
30
11
15
15
25
105
65
頂上カバー
ステンレス t=2
シーリング
（別途）
四方柱押縁
ステンレス t=1.5 HL仕上
13.5
17.8
11
30
9
5
75
5
85
コンプレッションリング
ステンレス t=1.5
底板
ステンレス t=1.5
HL仕上
A方向
断熱複層ガラス
（フロート5 + A6 +網入6.8）
（別途）
ブチルゴムシート
シーリング（別途）
下枠押縁
ステンレス t=1.5 HL仕上
固定枠
ステンレス t=1.5 HL仕上
4mmテクスビス
シーリング
二段水切
ステンレス t=1.5 HL仕上
二段水切ジョイント部
17
排水パイプ
（ジョイント部横）
シーリング（別途）
水切鋼板
アスファルトルーフィング
野地板
（別途）
四方柱
ステンレス t=1.5 HL仕上
四方柱 結露受け
ステンレス t=1
HL仕上
20
30
17
42
115
73
水抜穴 7φ
特注アンカー
高耐食溶融めっき鋼板 t=3.2
M8ボルト・4mmテクスビス留め
取付アングル
高耐食溶融めっき鋼板 t=3.2
40
25
呼称寸法−10程度
コーチスクリュー 8x75
木（別途）
50
仕上開口寸法
23
24
105
躯体開口寸法＝呼称寸法＋40
仕上材（別途）

PG−SUS−	・本体アンカー特注（柱部用・補強用とも） ・溶接レスアンカー仕様（受注生産）、 取付アングル、取付用ビス・ボルトセット、 コーチスクリュー（以上工場手配）

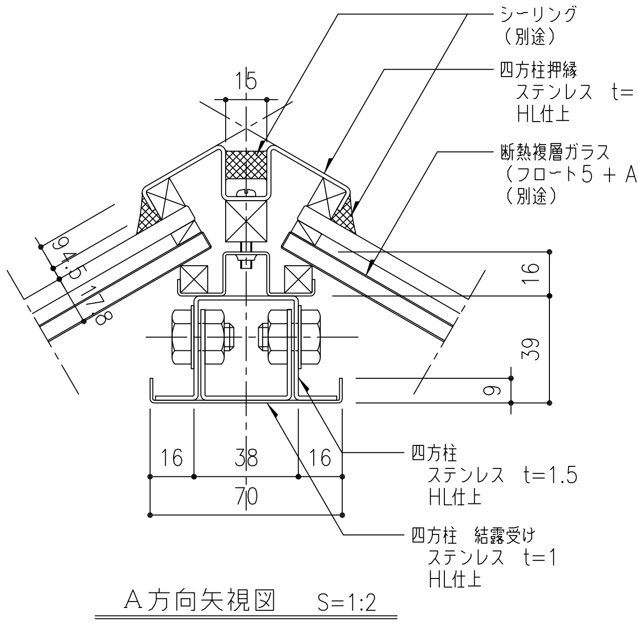
シーリング
（別途）
四方柱押縁
ステンレス t=1.5
HL仕上
断熱複層ガラス
（フロート5 + A6 +網入6.8）
（別途）
15
9
4.5
17.8
16
39
9
16
38
16
70
四方柱
ステンレス t=1.5
HL仕上
四方柱 結露受け
ステンレス t=1
HL仕上

A方向矢視図　S=1:2

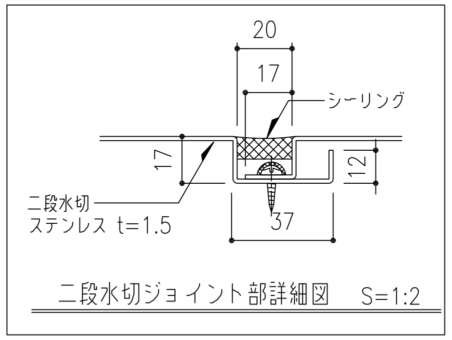
20
17
シーリング
17
12
二段水切
ステンレス t=1.5
37

二段水切ジョイント部詳細図　S=1:2

溶接レスアンカー仕様（受注生産）

テクスビス 4x13
M8x25 ボルト・ナット・ワッシャーx2
コーチスクリューM8x75

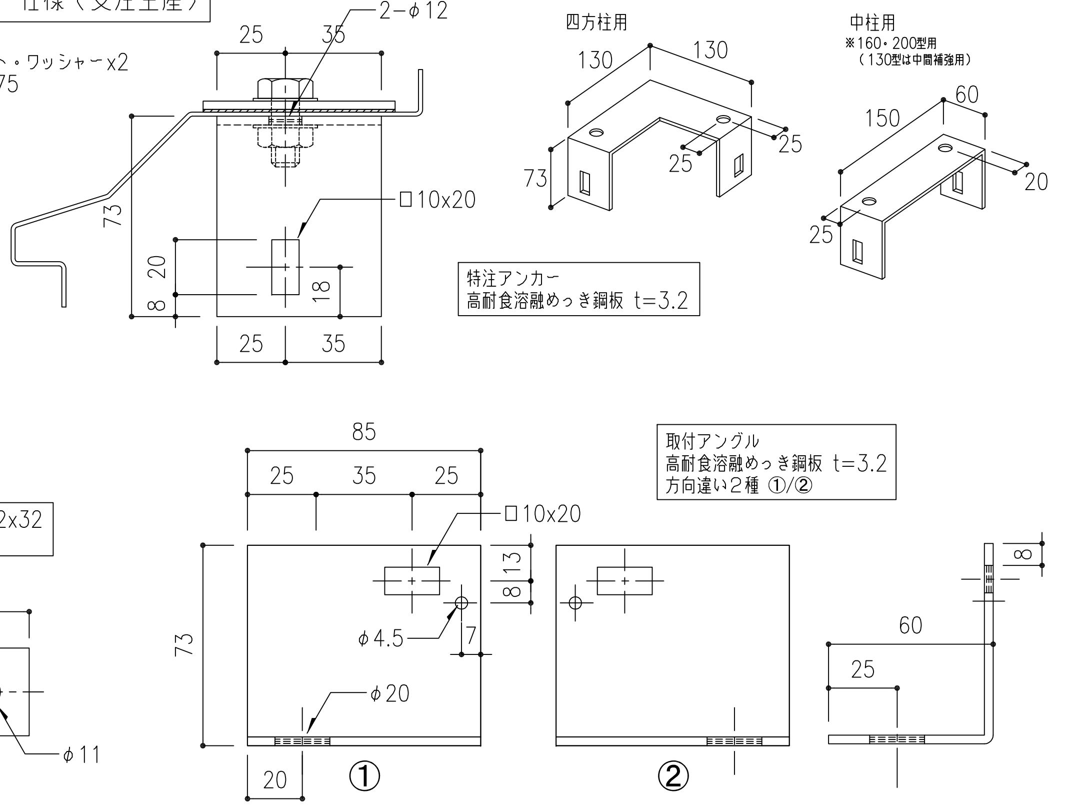
2−φ12
25
35
73
□10x20
20
8
18
25
35
四方柱用
130
130
73
25
25
中柱用
※160・200型用
（130型は中間補強用）
150
60
20
25
32
32
φ11
85
25
35
25
□10x20
73
8
13
φ4.5
7
φ20
20
①
②
60
25
8

特注アンカー
高耐食溶融めっき鋼板 t=3.2

角座金 32x32
t=2.3

取付アングル
高耐食溶融めっき鋼板 t=3.2
方向違い2種 ①/②

アンカー固定部分

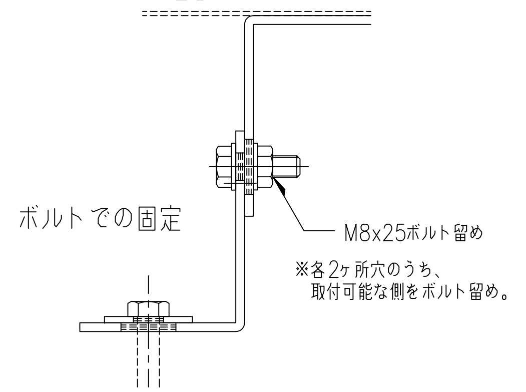
固定枠
M8x25ボルト留め

ボルトでの固定

※各2ヶ所穴のうち、
取付可能な側をボルト留め。

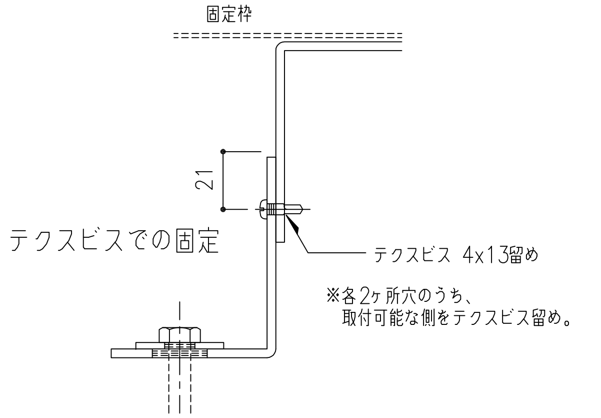
固定枠
21
テクスビス 4x13留め

テクスビスでの固定

※各2ヶ所穴のうち、
取付可能な側をテクスビス留め。

工事名称	図面名 固定式ピラミッドタイプ　ガラス四角錐−SUS 断面詳細図	PG−SUS−	取付場所・数量	作図　年　月　日	受領　年　月　日
	縮尺 1/2　製図　設計　検図	・耐火仕様 ・断熱複層ガラス		訂正・備考 △ △ △ △	三菱ケミカルインフラテック株式会社 図面番号　／　枚